Pilastro HSA680/218

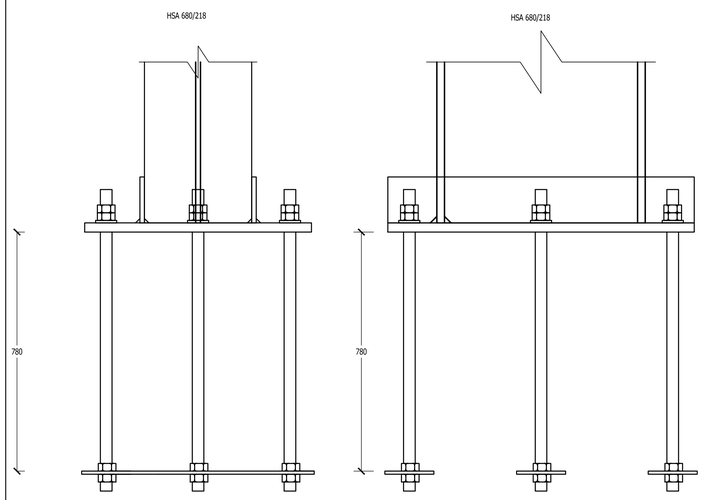

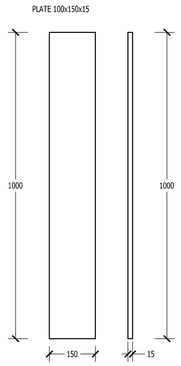

Pilastro HEA220

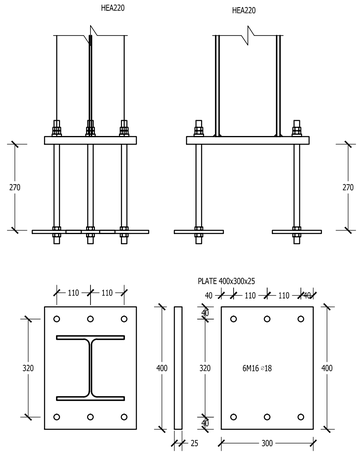

Pilastro IPE450

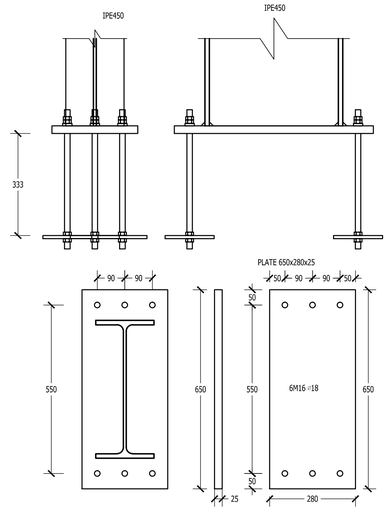

PIANTA CHIAVE

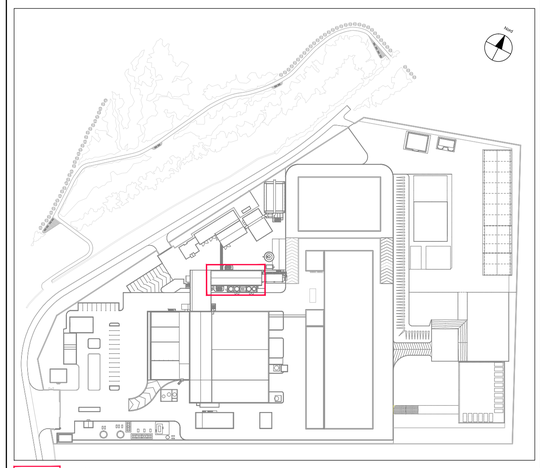

ambito oggetto della tavola

note:
le quote altimetriche sono espresse in metri;
le quote planimetriche sono espresse in centimetri;
la quota altimetrica relativa di progetto è pari a +412.935m e coincide con la quota +0,00 presente nell'elaborato.

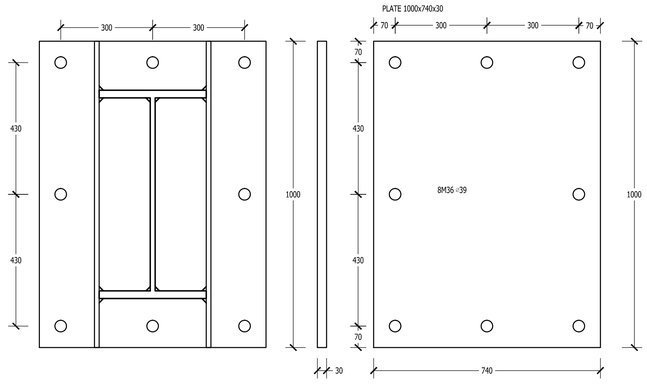

Trave IPE160

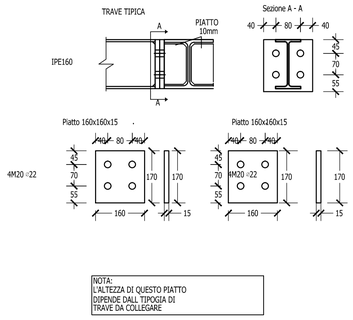

NOTA:
L'ALTEZZA DI QUESTO PIATTO
DIPENDE DALL TIPOGIA DI
TRAVE DA COLLEGARE

Trave HEB600

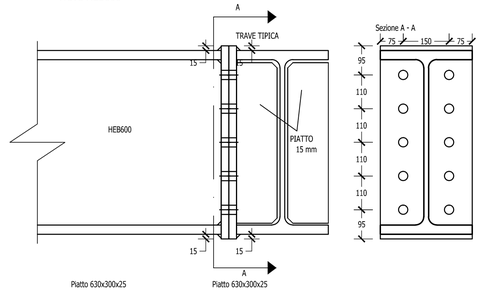

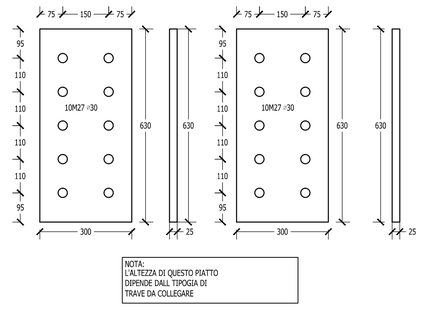

NOTA:
L'ALTEZZA DI QUESTO PIATTO
DIPENDE DALL TIPOGIA DI
TRAVE DA COLLEGARE

Trave HEA240 - Colonna HEA180

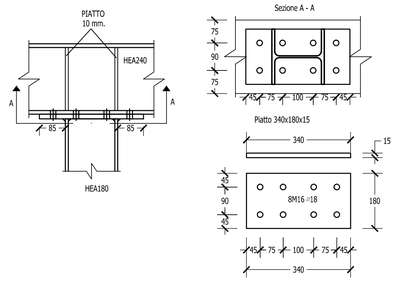

Trave IPE300 - Colonna HSA680/218

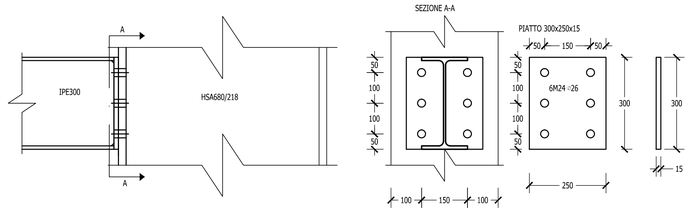

Trave HEB400 - Colonna HSA680/218

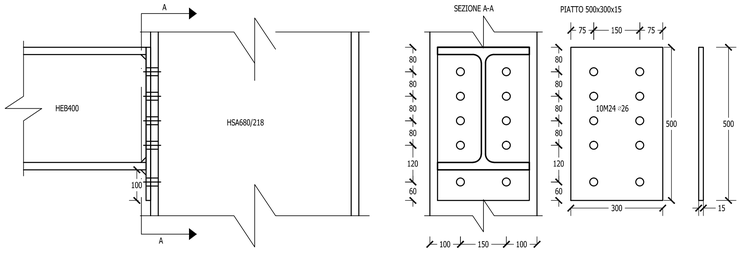

Trave IPE240 - Colonna HEA180

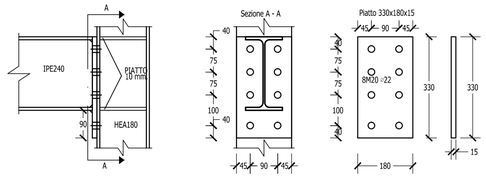

UPN180

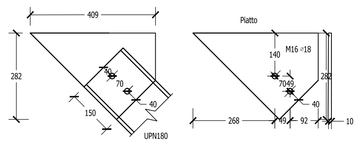

NOTA:
LA GEOMETRIA DI QUESTO PIATTO
VARIERA' IN FUNZIONE DEGLI
ELEMENTI DA COLLEGARE

MATERIALI

CALCESTRUZZO

TIPO	CAMPI DI IMPIEGO	CLASSE DI ESPOSIZIONE AMBIENTALE	CLASSE DI RESISTENZA	RAPPORTO (A/C) max	CONTENUTO MINIMO DI CEMENTO [kg/m3]	Dmax [mm]	CLASSE DI CONSISTENZA AL GETTO	COPRIFERRO NOMINALE [mm]
cls1	FONDAZIONI	XC2	C25/30	0.60	300	20	S4	35

MAGRO PER SOTTOFONDAZIONE DOSATO A 150 Kg/mc DI CEMENTO 325

ACCIAIO PER OPERE IN C.A.

ACCIAIO B450C AD ADERENZA MIGLIORATA,
SALDABILE CON MARCATURA DEL PRODUTTORE E DEL SAGOMATORE

Tensione caratteristica di snervamento fyk >= 450 MPa
Tensione caratteristica di rottura ftk >= 540 MPa
Rapporto (ft/fy)k 1,15 < (ft/fy)k < 1,35

ACCIAIO PER CARPENTERIA METALLICA

TIPO DI ACCIAIO: S355JR
Tensione caratteristica di snervamento fy=355 MPa Tensione caratteristica di rottura ft=530 MPa

BULLONERIA
Conforme per le caratteristiche dimensionali alle norme UNI EN ISO 4016:2002 e UNI 5592:1968
Bulloneria appartenente alle classi della norma UNI EN ISO 898-1:2001 associate come segue:
M<16: Vite 8.8 - Dado 8 - Rosette cl. R40 (UNI6592)
M>=16: Vite 8.8 - Dado 10 - Rosette cl. R40 (UNI6592)
Coppie di serraggio secondo CNR-UNI 10011

SALDATURE
tutte le saldature sono continue a completo ripristino salvo diversamente indicato

REV.	DATA EMISSIONE	CODICE EMISSIONE	DESCRIZIONE REVISIONE	REDATTO DA	CONTROLLATO DA
00	12/04/2016	E	EMISSIONE	cambri	MARTINO

Regione autonoma della Sardegna — Provincia di Nuoro — Comune di Macomer

CONSORZIO PER LA ZONA INDUSTRIALE DI MACOMER

REALIZZAZIONE DI UNA NUOVA LINEA DI TERMOVALORIZZAZIONE DA 30 MWt PRESSO IL SISTEMA DI TRATTAMENTO RIFIUTI DI MACOMER/TOSSILO

SOSTITUISCE DOC. N° -
COMMESSA N° Itv240
EMESSO DA: martino associati ingegneria e tecnologie ambientali

ATE:
MANDANTE: AREA IMPIANTI
MANDATARIA: monsud S.p.A. infrastructures & facilities
IL PROGETTISTA INCARICATO: martino associati s.r.l.

TITOLO
AREA 200 FORNO/CALDAIA
PARTICOLARI CARPENTERIA METALLICA

NOME FILE	FORMATO	SCALA	ALLEGATO
Itv240FMDS450.00..OCA 50	AA10	1:10	OCA 50

COMMESSA	EMITTENTE	TIPO DOC.	PROGRESSIVO	FOGLIO	DI
Itv240	F M	D S	4 5 0	1	1

Progetto: esecutivo