Carpenteria trasversale scala n.1

scala 1:50

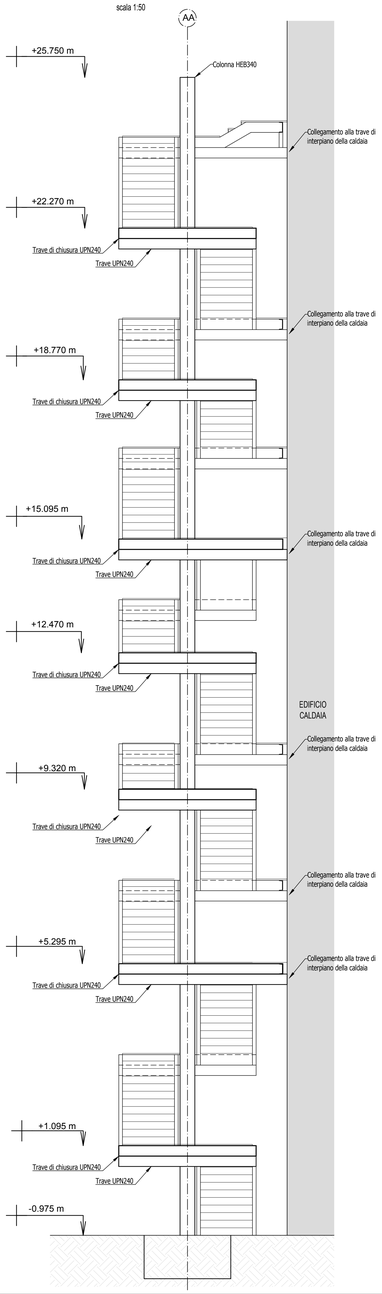

Carpenteria longitudinale scala n.1

scala 1:50

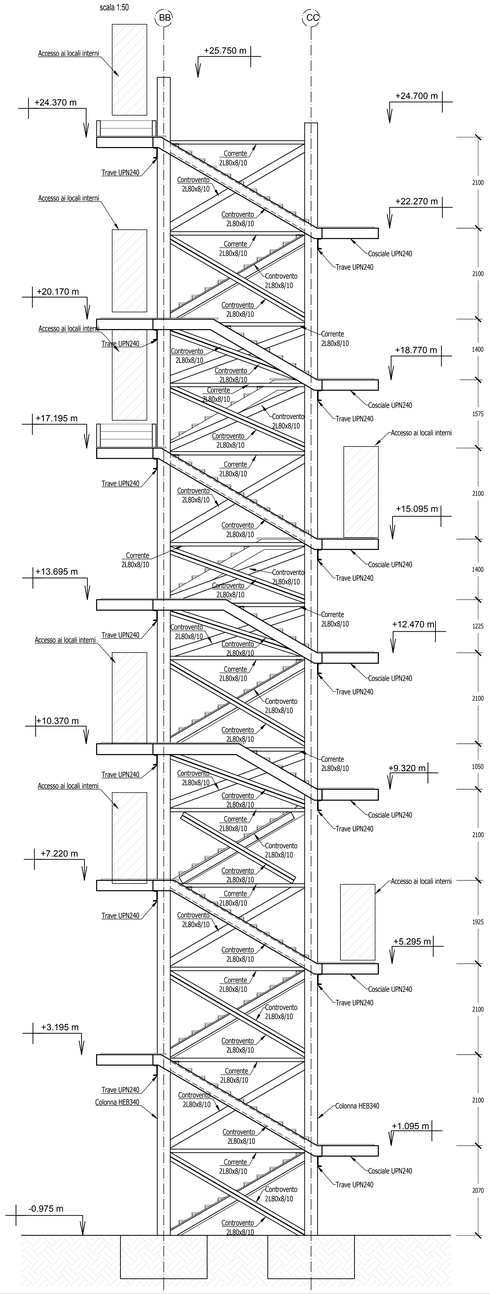

Carpenteria trasversale scala n.2

scala 1:50

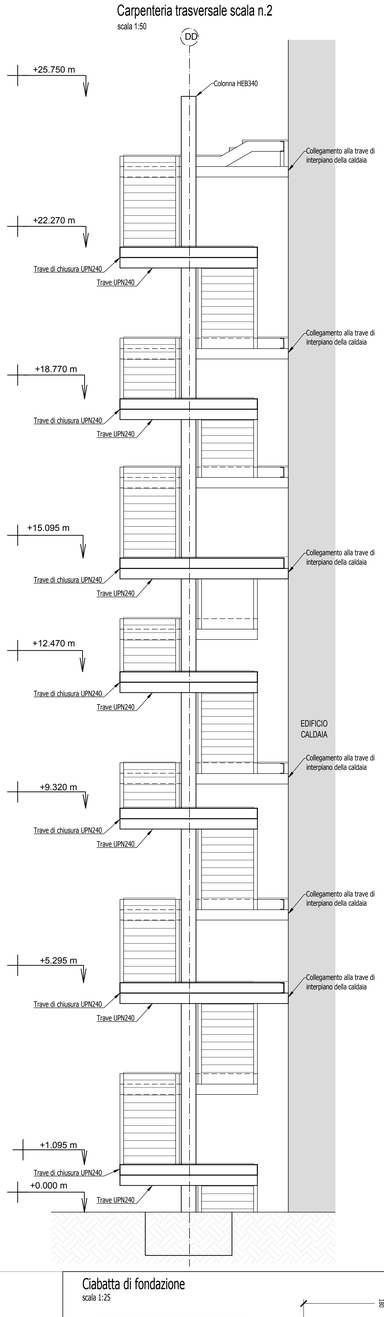

Carpenteria longitudinale scala n.2

scala 1:50

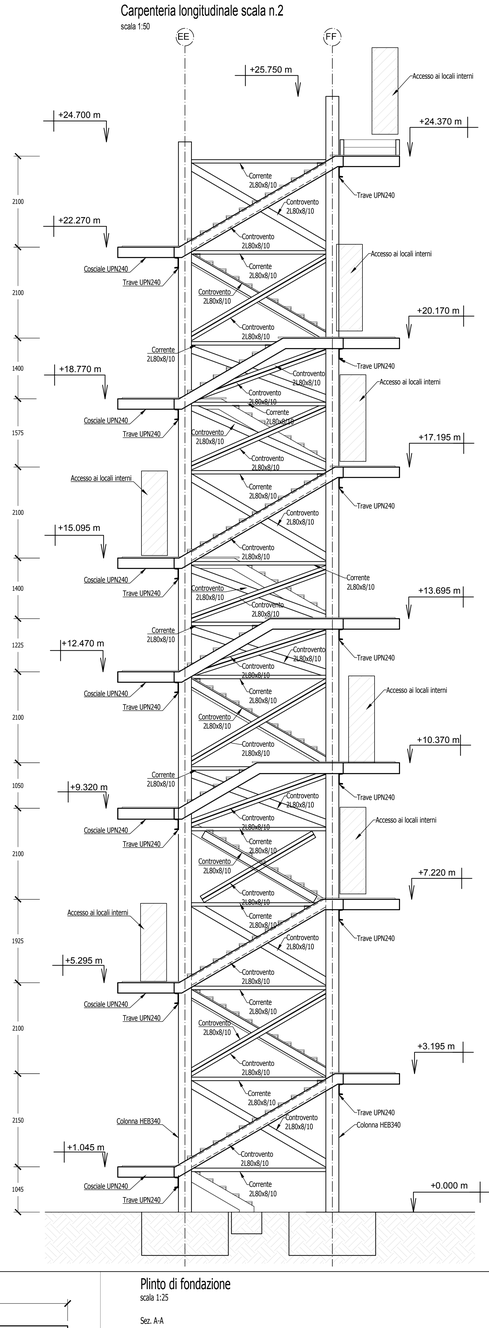

Carpenteria orizzontale tipo

scala 1:50

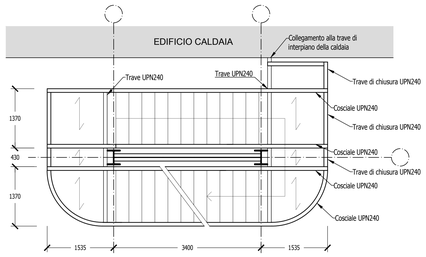

Fondazione scala n.1

scala 1:50

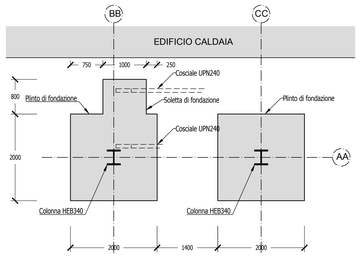

Fondazione scala n.2

scala 1:50

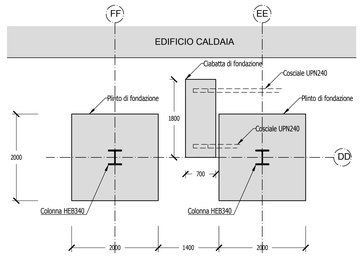

Ciabatta di fondazione

scala 1:25

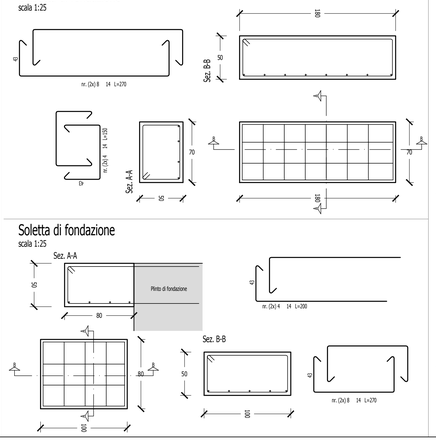

Soletta di fondazione

scala 1:25

Plinto di fondazione

scala 1:25

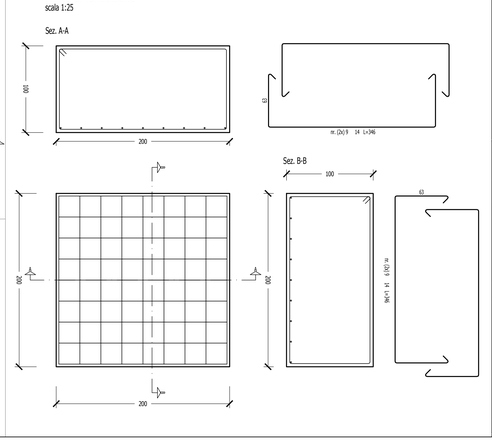

PIANTA CHIAVE

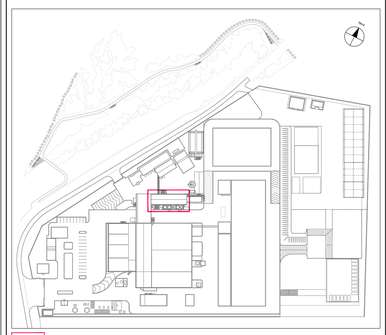

ambito oggetto della tavola

note:
le quote altimetriche sono espresse in metri;
le quote planimetriche sono espresse in centimetri;
la quota altimetrica relativa di progetto è pari a +412.935m e coincide con la quota +0.00 presente nell'elaborato.

MATERIALI

CALCESTRUZZO

TIPO	CAMPI DI IMPIEGO	CLASSE DI ESPOSIZIONE AMBIENTALE	CLASSE DI RESISTENZA	RAPPORTO (A/C) max	CONTENUTO MINIMO DI CEMENTO [kg/m3]	Dmax [mm]	CLASSE DI CONSISTENZA AL GETTO	COPRIFERRO NOMINALE [mm]
cls1	FONDAZIONE	XC2	C25/30	0.60	300	20	S4	35

MAGRO PER SOTTOFONDAZIONE DOSATO A 150 Kg/mc DI CEMENTO 325

ACCIAIO PER OPERE IN C.A.

ACCIAIO B450C AD ADERENZA MIGLIORATA,
SALDABILE CON MARCATURA DEL PRODUTTORE E DEL SAGOMATORE

Tensione caratteristica di snervamento fyk >= 450 MPa
Tensione caratteristica di rottura ftk >= 540 MPa
Rapporto (ft/fy)k 1,15 < (ft/fy)k < 1,35

ACCIAIO PER CARPENTERIA METALLICA

TIPO DI ACCIAIO: S355JR
Tensione caratteristica di snervamento fy=355 MPa Tensione caratteristica di rottura ft=530 MPa

BULLONERIA
Conforme per le caratteristiche dimensionali alle norme UNI EN ISO 4016:2002 e UNI 5592:1968
Bulloneria appartenente alle classi della norma UNI EN ISO 898-1:2001 associate come segue:
M<16: Vite 8.8 - Dado 8 - Rosette cl. R40 (UNI05592)
M>=16: Vite 8.8 - Dado 10 - Rosette cl. R40 (UNI05592)
Coppie di serraggio secondo CNR-UNI 10011

SALDATURE
tutte le saldature sono continue a completo ripristino salvo diversamente indicato

Planimetria

scala 1:200

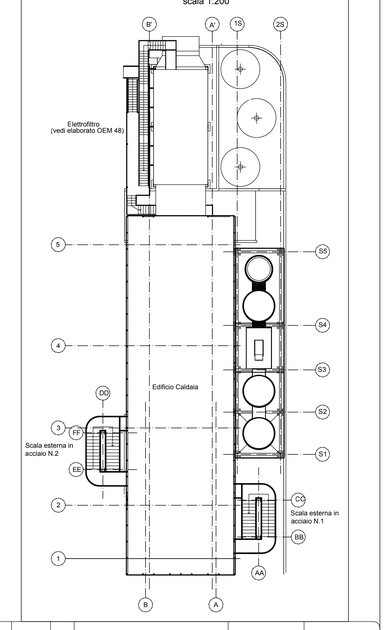

REV.	DATA EMISSIONE	CODICE EMISSIONE	DESCRIZIONE REVISIONE	REDATTO DA	CONTROLLATO DA
00	12/04/2016	E	EMISSIONE	cambri	MARTINO

Regione autonoma della Sardegna — Provincia di Nuoro — Comune di Macomer

CONSORZIO PER LA ZONA INDUSTRIALE DI MACOMER

REALIZZAZIONE DI UNA NUOVA LINEA DI TERMOVALORIZZAZIONE DA 30 MWt PRESSO IL SISTEMA DI TRATTAMENTO RIFIUTI DI MACOMER/TOSSILO

SOSTITUISCE DOC. N°	COMMESSA N° Itv240
	EMESSO DA: martino associati ingegneria technique & environnement
ATI:	TITOLO
MANDANTE: AREA IMPIANTI	AREA 200 FORNO/CALDAIA SCALE ESTERNE FONDAZIONI - PIANTE - CARPENTERIE
MANDATARIA: monsud s.p.a.	NOME FILE: Itv240FMDS449.00_OCA 49 — FORMATO: A0 — SCALA: varie — ALLEGATO: OCA 49
IL PROGETTISTA INCARICATO: martino associati s.r.l.	COMMESSA: Itv240 — EMITTENTE: F M — TIPO DOC.: D — PROGRESSIVO: S 4 4 9 — FOGLIO: 1 — DI: 1

Progetto: esecutivo