PIANTA FONDAZIONI Scala 1:50

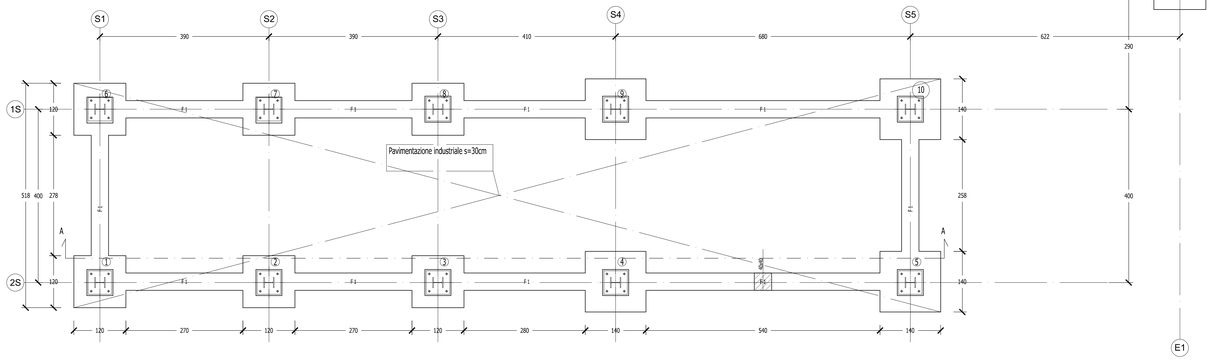

SEZIONE A-A Scala 1:50

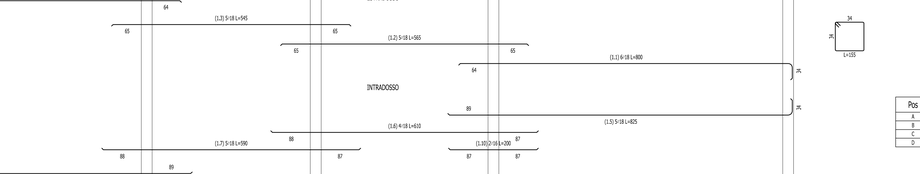

Armatura plinto tipico Nodi 1,2,3,6,7,8
Scala 1:25

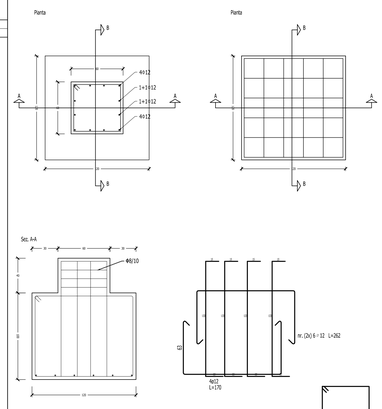

Armatura plinto tipico Nodi 4,5,9,10
Scala 1:25

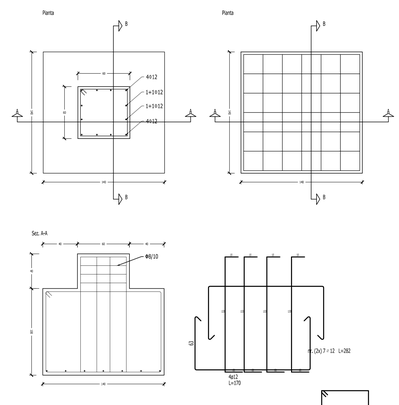

PIANTA CHIAVE

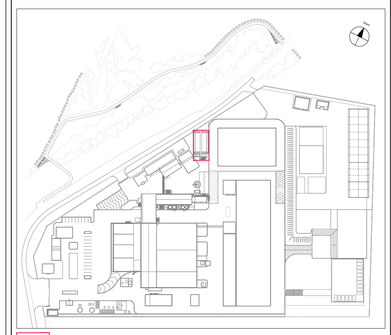

ambito oggetto della tavola

note:
le quote altimetriche sono espresse in metri;
le quote planimetriche sono espresse in centimetri;
la quota altimetrica relativa di progetto è pari a +412.935m e coincide con la quota +0,00 presente nell'elaborato.

MATERIALI

CALCESTRUZZO

TIPO	CAMPI DI IMPIEGO	CLASSE DI ESPOSIZIONE AMBIENTALE	CLASSE DI RESISTENZA	RAPPORTO (A/C) max	CONTENUTO MINIMO DI CEMENTO [kg/m3]	Dmax [mm]	CLASSE DI CONSISTENZA AL GETTO	COPRIFERRO NOMINALE [mm]
cls1	FONDAZIONI	XC2	C25/30	0.60	300	20	S4	35
cls2	SETTI	XC2	C25/30	0.60	300	20	S4	30
cls3	TRAVI-PILASTRI	XC1	C25/30	0.60	300	20	S4	30

MAGRO PER SOTTOFONDAZIONE DOSATO A 150 Kg/mc DI CEMENTO 325

ACCIAIO

ACCIAIO B450C AD ADERENZA MIGLIORATA, SALDABILE CON MARCATURA DEL PRODUTTORE E DEL SAGOMATORE

Tensione caratteristica di snervamento fyk >= 450 MPa
Tensione caratteristica di rottura ftk >= 540 MPa
Rapporto (ft/fy)k 1,15 < (ft/fy)k < 1,35

2
Travata 6 7 8 9 10 Scala 1:50

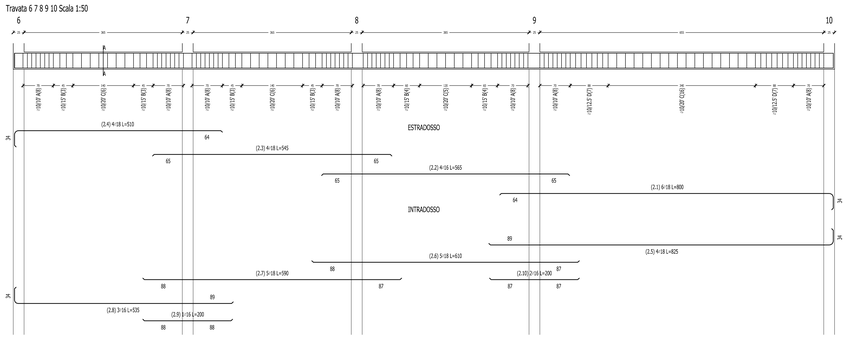

Sez. A-A / Cls 2.8 [m²]

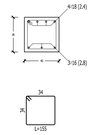

2 Travata 6 7 8 9 10

Posizione	Sagoma	n Ferri	L[cm]	Peso [kg]
(1)		6-18	800	95.9
(2)		4-16	565	35.7
(3)		4-18	545	43.5
(4)		4-18	510	40.8
(5)		4-18	825	65.9
(6)		5-18	610	60.9
(7)		5-18	590	58.9
(8)		3-16	525	25.3
(9)		1-16	200	3.2
(10)		2-16	200	6.3
Totale Armature				436.4
Staffe				126.2

Pos	N.	Ø	P'[cm]	LTot. [m]	Peso[kg]
A	64	10	10.0	99.20	61.2
B	20	10	15.0	31.00	19.1
C	33	10	20.0	51.15	31.5
D	14	10	12.5	21.70	13.4
				Tot.	125.2

1
Travata 1 2 3 4 5 Scala 1:50

Sez. A-A / Cls 2.8 [m²]

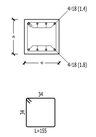

1 Travata 1 2 3 4 5

Posizione	Sagoma	n Ferri	L[cm]	Peso [kg]
(1)		6-18	800	95.9
(2)		5-18	565	56.4
(3)		5-18	545	54.4
(4)		4-18	510	40.8
(5)		5-18	825	82.4
(6)		4-18	610	48.7
(7)		5-18	590	58.9
(8)		4-18	525	42.7
(9)		1-16	200	3.2
(10)		2-16	200	6.3
Totale Armature				489.8
Staffe				126.2

Pos	N.	Ø	P'[cm]	LTot. [m]	Peso[kg]
A	64	10	10.0	99.20	61.2
B	20	10	15.0	31.00	19.1
C	33	10	20.0	51.15	31.5
D	14	10	12.5	21.70	13.4
				Tot.	125.2

9
Travata 1 6 Scala 1:50

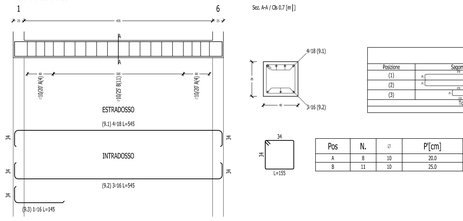

Sez. A-A / Cls 0.7 [m²]

9 Travata 1 6

Posizione	Sagoma	n Ferri	L[cm]	Peso [kg]
(1)		4-18	545	43.5
(2)		3-16	545	25.8
(3)		1-16	145	2.3
Totale Armature				71.6
Staffe				18.2

Pos	N.	Ø	P'[cm]	LTot. [m]	Peso[kg]
A	8	10	20.0	12.40	7.6
B	11	10	25.0	17.05	10.5
				Tot.	18.2

10
Travata 5 10 Scala 1:50

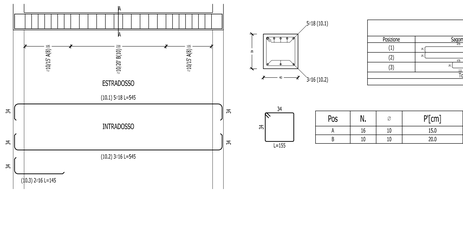

Sez. A-A / Cls 0.7 [m²]

10 Travata 5 10

Posizione	Sagoma	n Ferri	L[cm]	Peso [kg]
(1)		5-18	545	54.4
(2)		3-16	545	25.8
(3)		1-16	145	4.6
Totale Armature				84.8
Staffe				24.8

Pos	N.	Ø	P'[cm]	LTot. [m]	Peso[kg]
A	16	10	15.0	24.80	15.3
B	10	10	20.0	15.50	9.6
				Tot.	24.8

PARTICOLARE PAVIMENTAZIONE INDUSTRIALE Scala 1:20

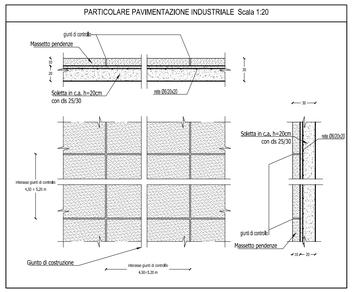

-	-	-	-	-	-
01	12/04/2016	-	REVISIONE	Cuddeì	MARTINO
00	01/01/2016	E	EMISSIONE	Fiorentini	MARTINO
REV.	DATA EMISSIONE	CODICE EMISSIONE	DESCRIZIONE REVISIONE	REDATTO DA	CONTROLLATO DA

Regione autonoma della Sardegna — Provincia di Nuoro — Comune di Macomer

CONSORZIO PER LA ZONA INDUSTRIALE DI MACOMER

REALIZZAZIONE DI UNA NUOVA LINEA DI TERMOVALORIZZAZIONE DA 30 MWt PRESSO IL SISTEMA DI TRATTAMENTO RIFIUTI DI MACOMER/TOSSILO

SOSTITUISCE DOC. N°	COMMESSA N° Itv240	EMESSO DA: martino associati ingegneria
ATI:	TITOLO: AREA 200 SILOS FONDAZIONI - CENERI - BICARBONATO - PAC PIANTA - SEZIONE A-A ARMATURE DEI CORDOLI DI COLLEGAMENTO - ARMATURA DEI PLINTI	
MANDANTE: AREA IMPIANTI		
MANDATARIA: monsud S.p.A.		
IL PROGETTISTA INCARICATO: martino associati s.r.l.		

NOME FILE	FORMATO	SCALA	ALLEGATO
Itv240FMDS436.01_OCA 36	A0	Varie	OCA 36

COMMESSA	EMITTENTE	TIPO DOC.	PROGRESSIVO	FOGLIO	DI
Itv240	F M	D S	4 3 6	1	1

Progetto: esecutivo