Vista dall'alto
Scala 1:50

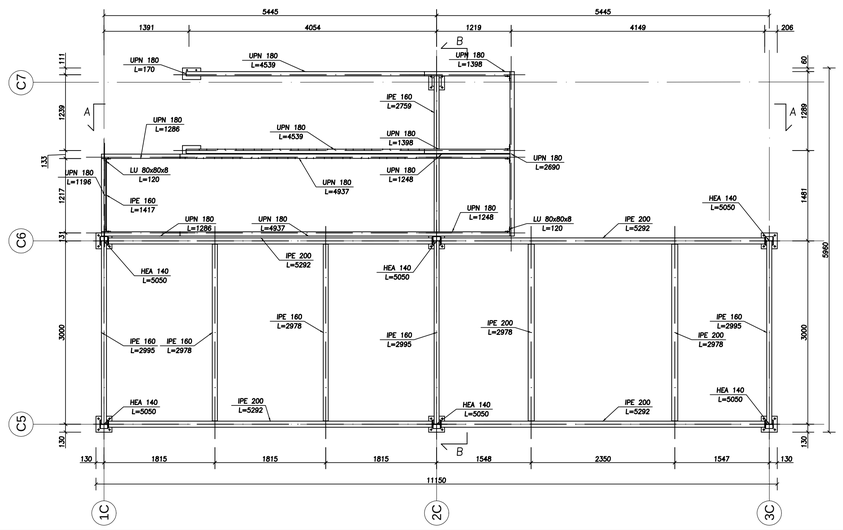

Pianta
Scala 1:50

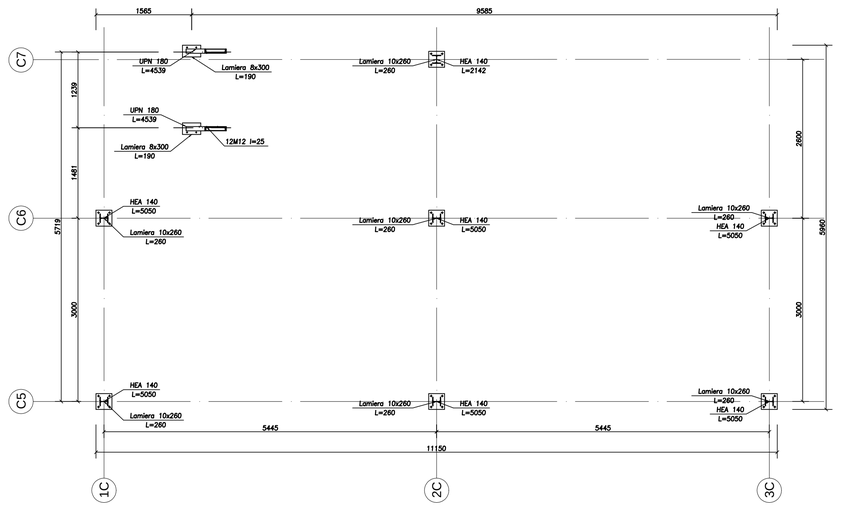

Vista 3D
Scala 1:50

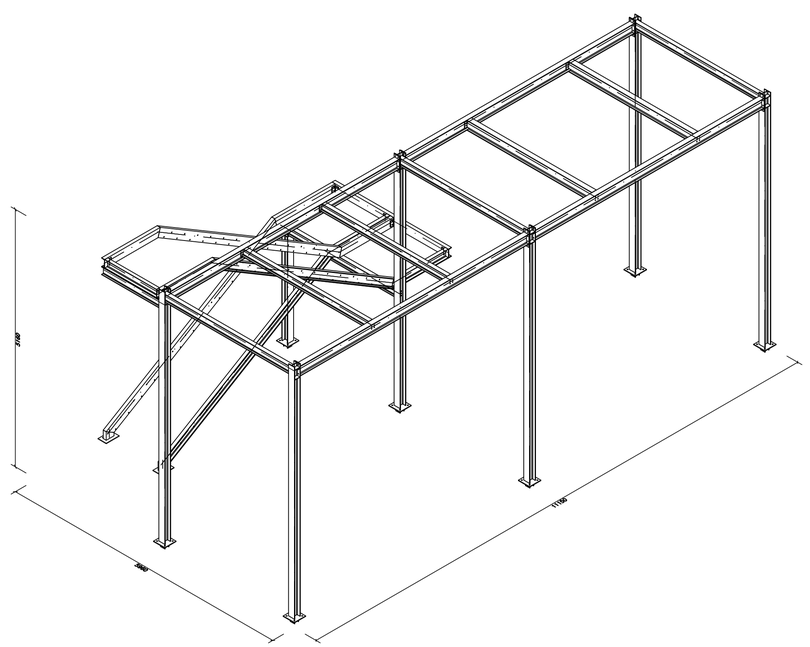

Particolare Ringhiera
Scala 1:20

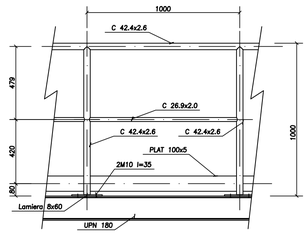

Sezione A-A
Scala 1:50

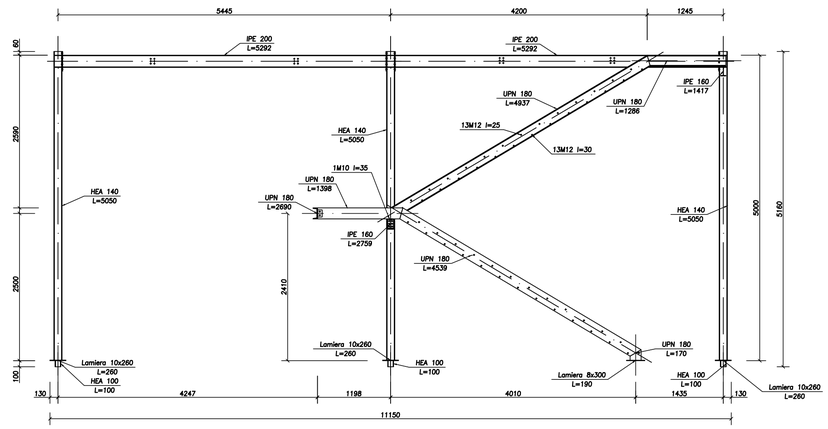

Sezione B-B
Scala 1:50

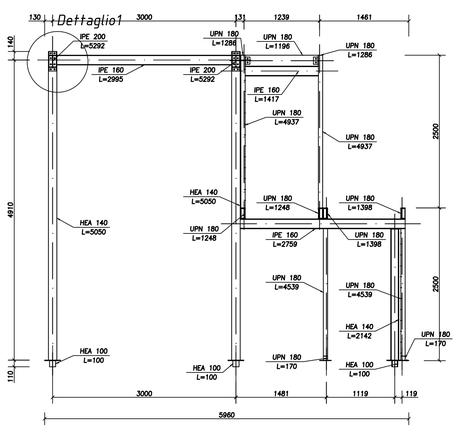

Dettaglio1
Scala 1:20

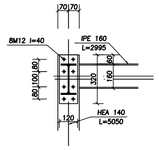

PIANTA CHIAVE

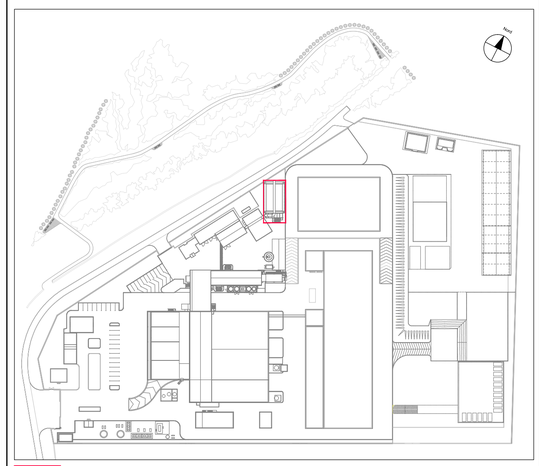

ambito oggetto della tavola

note:
le quote altimetriche sono espresse in metri;
le quote planimetriche sono espresse in centimetri;
la quota altimetrica relativa di progetto è pari a +412.935m e coincide con la quota +0,00 presente nell'elaborato.

OPERE DI CARPENTERIA METALLICA

NORME DI RIFERIMENTO: D.Min. Infrastrutture 14 gennaio 2008

DOCUMENTI: WPQ&WPQR e certificati materiali

COLLAUDI: esame magnetico su 10% saldature piastre di base
esame visivo 100% saldature
controllo qualifiche WPS&PQR
esame visivo e dimensionale
livello di accettabilità saldature: C secondo UNI EN ISO 5817:2004

BULLONERIA: Conforme per le caratteristiche dimensionali alle norme UNI EN ISO 4016:2002 e UNI 5592:1968
Bulloneria appartenente alle classi della norma UNI EN ISO 898-1:2001 associate come segue:
M<16: Vite 8.8 - Dado 8 - Rosette cl. R40 (UNI6592)
M>=16: Vite 10.9 - Dado 10 - Rosette cl. R40 (UNI6592)
Coppie di serraggio secondo CNR-UNI 10011

ACCIAI: Conformi alle UNI EN 10025 (per i laminati)
Conformi alle UNI EN 10210 (per i tubi senza saldatura)
Conformi alle UNI EN 10219-1 (per i tubi saldati)
TUTTI Identificati e qualificati e recanti la Marcatura CE

TUBO TONDO	S355JR - Fe510B	ANGOLARE CNP TRAVE A T	S355JR - Fe510B
UPN HEA IPE	S355JR - Fe510B	LAMIERE PIATTI	S355JR - Fe510B

SALDATURE: tutte le saldature sono continue a completo ripristino salvo diversamente indicato

REV.	DATA EMISSIONE	CODICE EMISSIONE	DESCRIZIONE REVISIONE	REDATTO DA	CONTROLLATO DA
.	.	.	.	.	.
.	.	.	.	.	.
00	01/01/2016	E	EMISSIONE	Fiorentini	MARTINO

Regione autonoma della Sardegna — Provincia di Nuoro — Comune di Macomer

CONSORZIO PER LA ZONA INDUSTRIALE DI MACOMER

REALIZZAZIONE DI UNA NUOVA LINEA DI TERMOVALORIZZAZIONE DA 30 MWt PRESSO IL SISTEMA DI TRATTAMENTO RIFIUTI DI MACOMER/TOSSILO

SOSTITUISCE DOC. N°: .

COMMESSA N°: Itv240

EMESSO DA: martino associati ingegneria e tecnologie ambientali

ATI:

MANDANTE: AREA IMPIANTI

MANDATARIA: monsud S.p.A. infrastructures & facilities

IL PROGETTISTA INCARICATO: martino associati s.r.l.

TITOLO
AREA 400 CONDENSATORE
SCALA DI ACCESSO
STRUTTURA DI SOSTEGNO GRUPPO DEL VUOTO
Pianta - Sezione A1 - Assonometria - Dettagli costruttivi

NOME FILE	FORMATO	SCALA	ALLEGATO
Itv240FMDS435.00..OCA 35	A1	Varie	OCA 35

COMMESSA	EMITTENTE	TIPO DOC.	PROGRESSIVO	FOGLIO	DI
Itv240	F M	D S	4 3 5	1	1

Progetto: esecutivo