Plinto Nodo 1-5

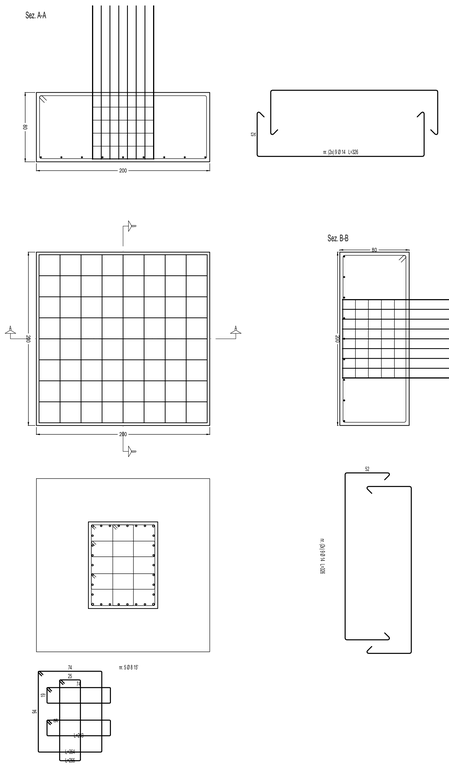

Plinto Nodo 6-11

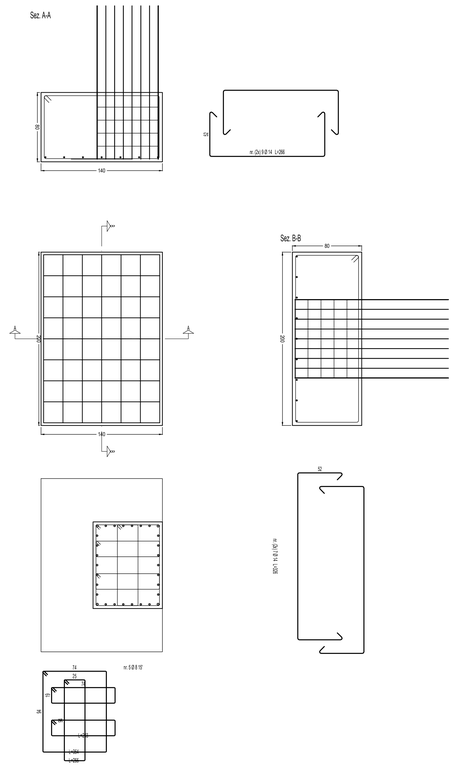

Plinto Nodo 13

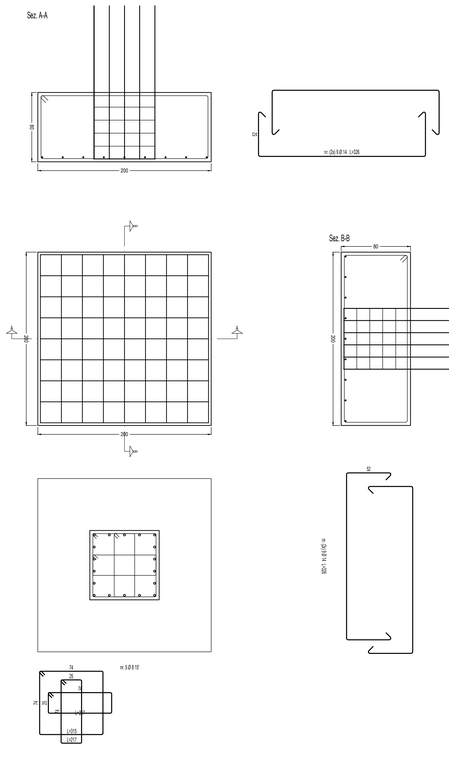

Plinto Nodo 14-15

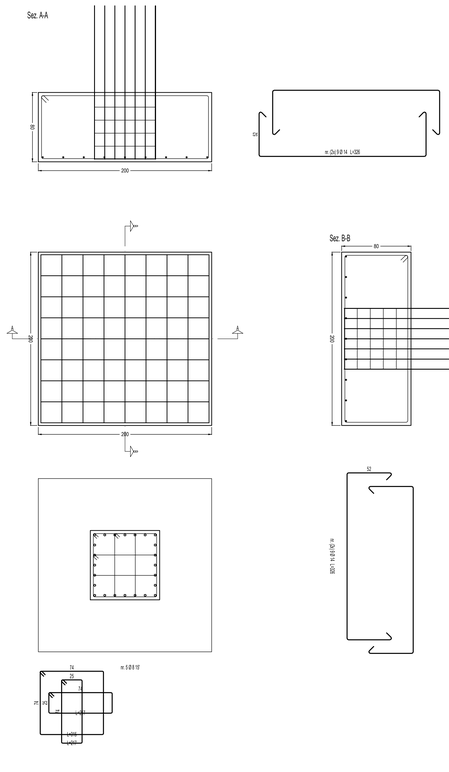

Plinto Nodo 18

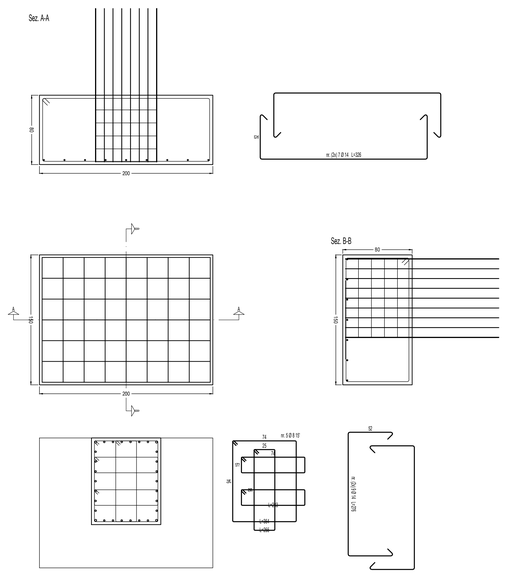

Plinto Nodo 19

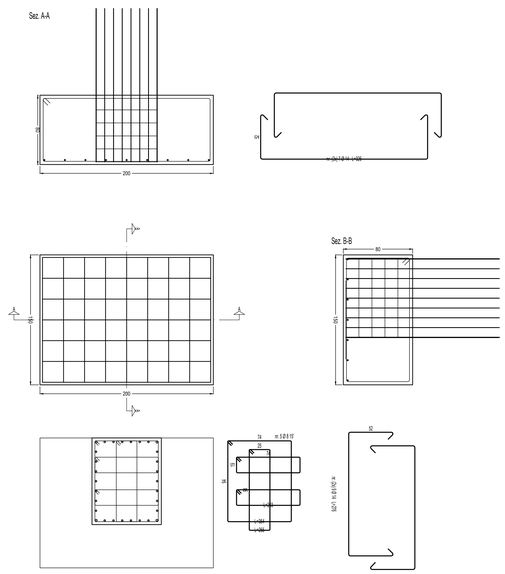

Plinto Nodo 20

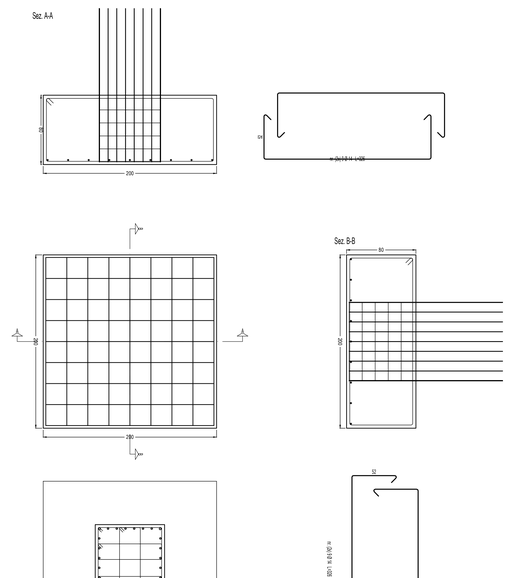

Plinto Nodo 21

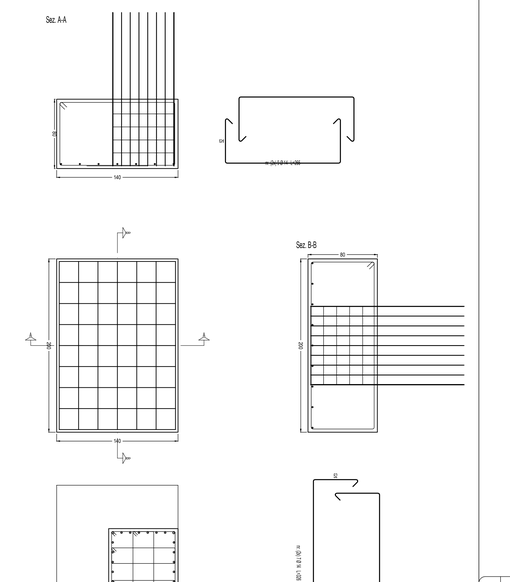

Plinto scale esterne

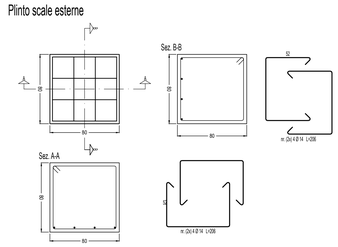

Plinto cabina gruista

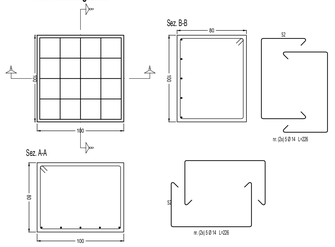

MATERIALI ELEMENTI IN CONGLOMERATO CEMENTIZIO ARMATO

CALCESTRUZZO

TIPO	CAMPI DI IMPIEGO	CLASSE DI ESPOSIZIONE AMBIENTALE	CLASSE DI RESISTENZA	RAPPORTO (A/C) max	CONTENUTO MINIMO DI CEMENTO [kg/m3]	Dmax [mm]	CLASSE DI CONSISTENZA AL GETTO	RICOPRIMENTO BORDO STAFFA [mm]
cls1	FONDAZIONI	XC2	C25/30	0.60	300	20	S4	35
cls2	SETTI E SOLETTE	XC2	C25/30	0.60	300	20	S4	30
cls3	TRAVI-PILASTRI	XC1	C25/30	0.60	300	20	S4	30

MAGRO PER SOTTOFONDAZIONE DOSATO A 150 Kg/mc DI CEMENTO 325

ACCIAIO

ACCIAIO B450C AD ADERENZA MIGLIORATA,
SALDABILE CON MARCATURA DEL PRODUTTORE E DEL SAGOMATORE

Tensione caratteristica di snervamento	fyk >= 450 MPa
Tensione caratteristica di rottura	ftk >= 540 MPa
Rapporto (ft/fy)k	1,13 < (ft/fy)k < 1,35

PIANTA CHIAVE

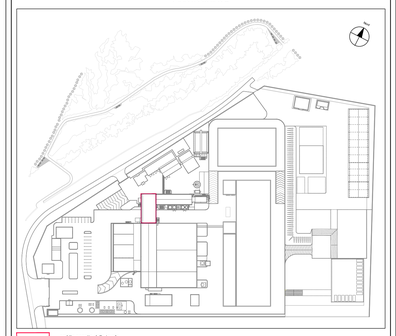

ambito oggetto della tavola

note:
le quote altimetriche sono espresse in metri;
le quote planimetriche sono espresse in centimetri;
la quota altimetrica relativa di progetto è pari a +412,935m e coincide con la quota +0.00 presente nell'elaborato.

OPERE DI CARPENTERIA METALLICA

NORME DI RIFERIMENTO: D.Min. Infrastrutture 14 gennaio 2008

DOCUMENTI: WPQ&WPQR e certificati materiali

COLLAUDI:
esame magnetico su 10% saldature piastre di base
esame visivo 100% saldature
controllo qualitiche WPS&PQR
esame visivo e dimensionale
livello di accettabilità saldature: C secondo UNI EN ISO 5817:2004

BULLONERIA: Conforme per le caratteristiche dimensionali alle norme
UNI EN ISO 4016:2002 e UNI 5592:1968
Bulloneria appartenente alle classi della norma
UNI EN ISO 898-1:2001 associate come segue:
M<16: Vite 8.8 - Dado 8 - Rosette cl. R40 (UNI6592)
M>=16: Vite 8.8 - Dado 10 - Rosette cl. R40 (UNI6592)
Coppie di serraggio secondo CNR-UNI 10011

ACCIAI: Conformi alle UNI EN 10025 (per i laminati)
Conformi alle UNI EN 10210 (per i tubi senza saldatura)
Conformi alle UNI EN 10219-1 (per i tubi saldati)
TUTTI Identificati e qualificati e recanti la Marcatura CE

TUBO TONDO	S275JR - Fe430B	ANGOLARE CNP TRAVE A T	S275JR - Fe430B
UPN HEA IPE	S275JR - Fe430B	LAMIERE PIATTI	S275JR - Fe430B

SALDATURE: tutte le saldature sono continue a completo ripristino salvo diversamente indicato

-	-	-	-	-	-
01	12/04/2016	R	REVISIONE	Cambri	MARTINO
00	01/01/2016	E	EMISSIONE	CAMBRI	MARTINO
REV.	DATA EMISSIONE	CODICE EMISSIONE	DESCRIZIONE REVISIONE	REDATTO DA	CONTROLLATO DA

Regione autonoma della Sardegna — Provincia di Nuoro — Comune di Macomer

CONSORZIO PER LA ZONA INDUSTRIALE DI MACOMER

REALIZZAZIONE DI UNA NUOVA LINEA DI TERMOVALORIZZAZIONE DA 30 MWt PRESSO IL SISTEMA DI TRATTAMENTO RIFIUTI DI MACOMER/TOSSILO

SOSTITUISCE DOC. N° -
COMMESSA N° Itv240
EMESSO DA: martino associati ingegneria

ATI:
MANDANTE: AREA IMPIANTI
MANDATARIA: monsud S.p.A.

IL PROGETTISTA INCARICATO: martino associati s.r.l.

TITOLO
AREA 200
EDIFICIO COLLEGAMENTO
Armature plinti di fondazione

NOME FILE	FORMATO	SCALA	ALLEGATO
Itv240FMDS423.01_OCA 23	A0	1:50	OCA 23

COMMESSA	EMETTENTE	TIPO DOC.	PROGRESSIVO	FOGLIO	DI
Itv240	F M	D S	4 2 3	1	1

Progetto: esecutivo