Plinto Nodo 20 Scala 1:25

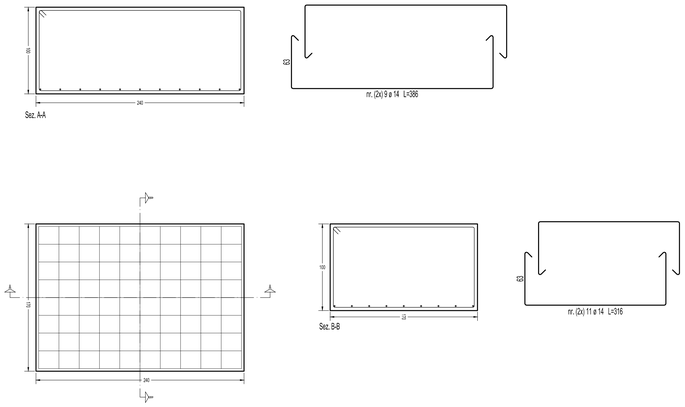

Plinto Nodo 30 Scala 1:25

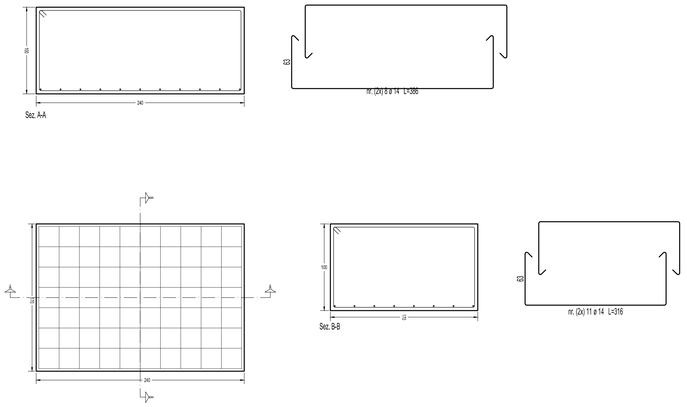

Plinto Nodo 40 Scala 1:25

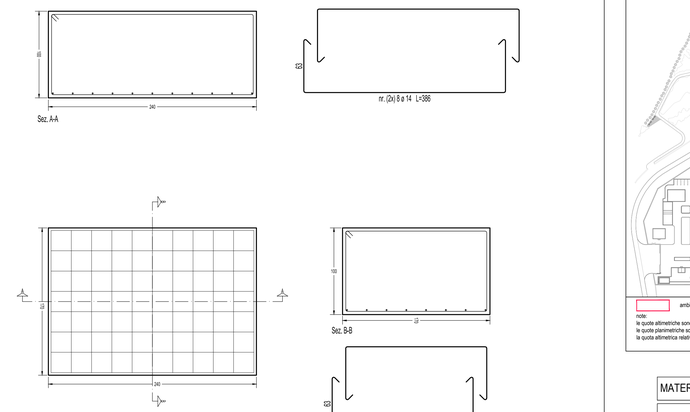

Plinto Nodo 50 Scala 1:25

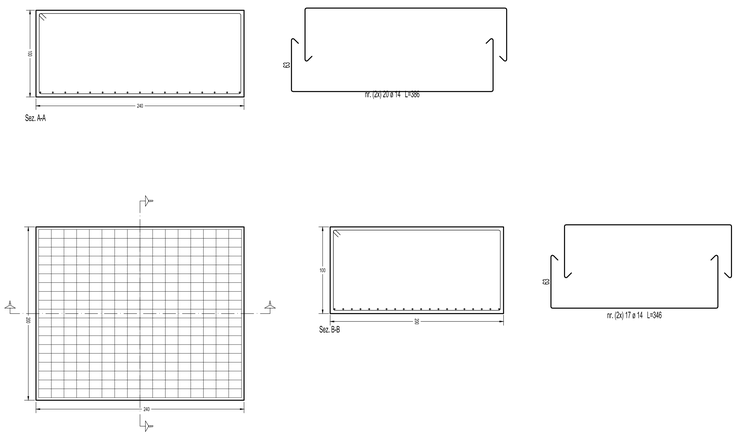

Sezione corrente trave portapannelli- Carpenteria

Scala 1:25

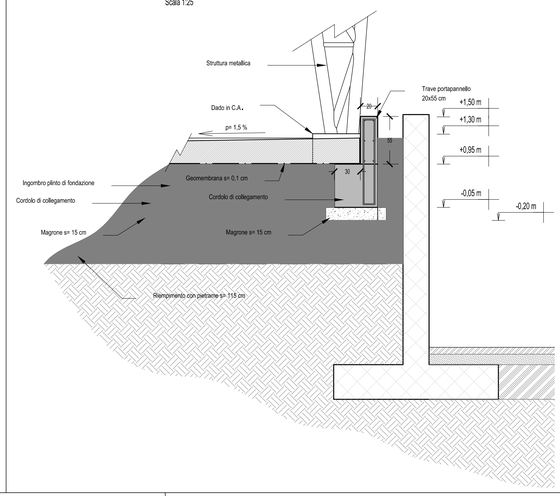

Armature trave portapannelli

Scala 1:25

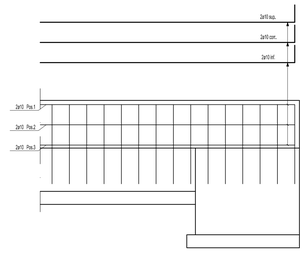

Sezione corrente

Scala 1:25

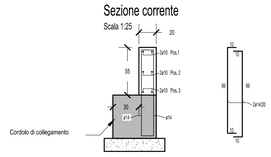

PARTICOLARE PAVIMENTAZIONE INDUSTRIALE Scala 1:20

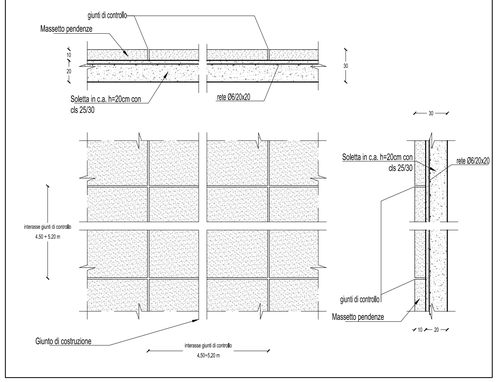

ELENCO ORIZZONTAMENTI					
		SPESSORE	CARICHI [daN/m2]		
N°	TIPOLOGIA	[cm]	Perm. Str.	Perm. Non Str.	Acc.
0	Pavimentazione industriale	20+10	625	50	250

Dettaglio dado plinto 10-50

Scala 1:25

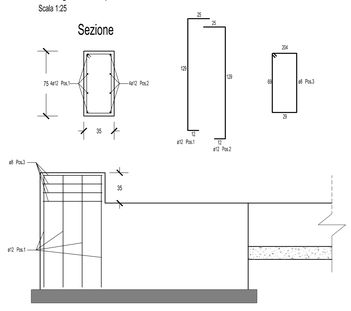

Dettaglio dado plinto 20-30-40

Scala 1:25

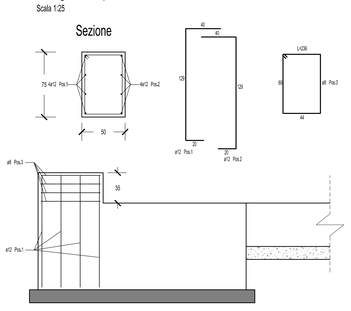

Dettaglio dado plinto 9-49

Scala 1:25

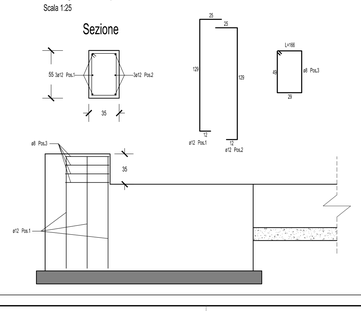

Dettaglio dado plinto 19-29-39

Scala 1:25

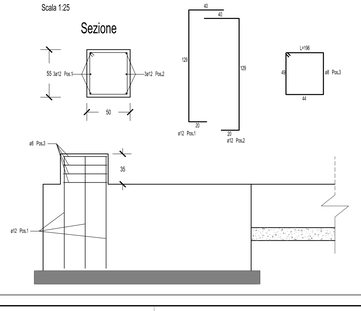

Particolari piastre di fondazione

scala 1:50

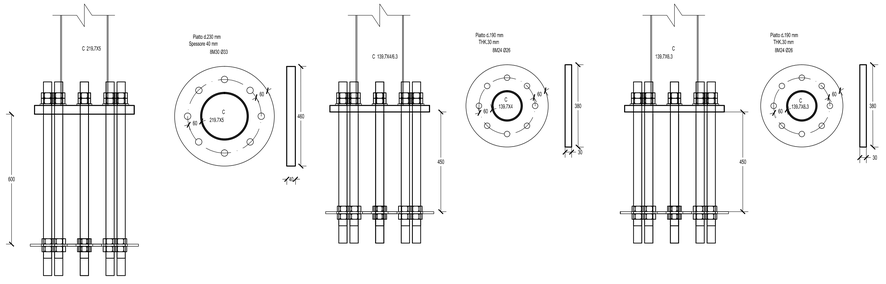

PIANTA CHIAVE

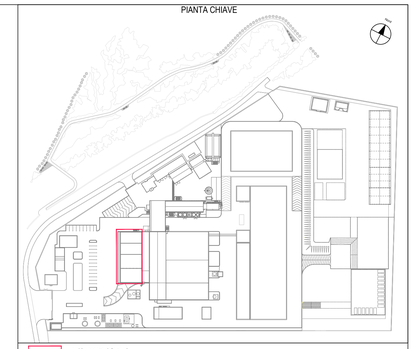

ambito oggetto della tavola

note:
le quote altimetriche sono espresse in metri;
le quote planimetriche sono espresse in centimetri;
la quota altimetrica relativa di progetto è pari a +412,935m e coincide con la quota +0,00 presente nell'elaborato.

MATERIALI ELEMENTI IN CONGLOMERATO CEMENTIZIO ARMATO

CALCESTRUZZO

TIPO	CAMPI DI IMPIEGO	CLASSE DI ESPOSIZIONE AMBIENTALE	CLASSE DI RESISTENZA	RAPPORTO (A/C) max	CONTENUTO MINIMO DI CEMENTO [kg/m3]	Dmax [mm]	CLASSE DI CONSISTENZA AL GETTO	RICOPRIMENTO BORDO STAFFA [mm]
cls1	FONDAZIONI	XC2	C25/30	0.60	300	20	S4	35
cls2	NETTI E SOLETTE	XC2	C25/30	0.60	300	20	S4	30

MAGRO PER SOTTOFONDAZIONE DOSATO A 150 Kg/mc DI CEMENTO 325

ACCIAIO

ACCIAIO B450C AD ADERENZA MIGLIORATA,
SALDABILE CON MARCATURA DEL PRODUTTORE E DEL SAGOMATORE

Tensione caratteristica di snervamento	fyk >= 450 MPa
Tensione caratteristica di rottura	ftk >= 540 MPa
Rapporto ftk/fyk	1,15 < ftk/fyk < 1,35

REV.	DATA EMISSIONE	CODICE EMISSIONE	DESCRIZIONE REVISIONE	REDATTO DA	CONTROLLATO DA
-	-	-	-	-	-
01	12/04/2016	R	REVISIONE	Cambri	MARTINO
00	01/01/2016	E	EMISSIONE	MARANO	MARTINO

Regione autonoma della Sardegna — Provincia di Nuoro — Comune di Macomer

CONSORZIO PER LA ZONA INDUSTRIALE DI MACOMER

REALIZZAZIONE DI UNA NUOVA LINEA DI TERMOVALORIZZAZIONE DA 30 MWt PRESSO IL SISTEMA DI TRATTAMENTO RIFIUTI DI MACOMER/TOSSILO

SOSTITUISCE DOC. N°: -
COMMESSA N°: Itv240
EMESSO DA: martino associati ingegneria

ATI:
MANDANTE: AREA IMPIANTI
MANDATARIA: monsud s.p.a.
IL PROGETTISTA INCARICATO: martino associati s.r.l.

TITOLO:
AREA 100
EDIFICIO AVANFOSSA
Armature travi di collegamento plinti di fondazione- Carpenteria ed armatura trave portapannelli- Dettagli dadi in c.a.- Particolari fondazione - Particolare pavimentazione industriale

NOME FILE	FORMATO	SCALA	ALLEGATO
Itv240FMDS40701_OCA 07	A0	VARIE	OCA 07

COMMESSA	EMITTENTE	TIPO DOC.	PROGRESSIVO	FOGLIO	DI
Itv240	F M	D S	4 0 7	1	1

Progetto: esecutivo