258

Travata 9 13 15 17 19 23 25 27 29 33 35 37 39 43 45 47 49 Scala 1:50

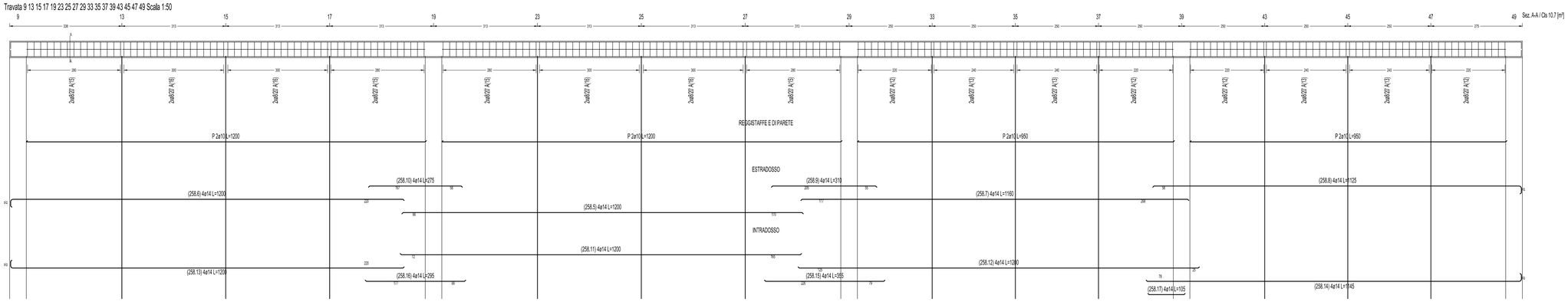


Sez. A-A scala 1:25







| Pos | N. | ø | P'[cm] | LTot. [m] | Peso[kg] |
|---|---|---|---|---|---|
| A | 2x24 | 8 | 353 | 708,62 | 281,7 |
| | | | | Tot. | 281,7 |

258 Travata 9 13 15 17 19 23 25 27 29 33 35 37 39 43 45 47 49

| Posizione | Segmo | ⌀Fem | L[cm] | Peso [kg] |
|---|---|---|---|---|
| (1) | 1200 | 2ø10 | 1200 | 14,8 |
| (2) | 1160 | 2ø10 | 1200 | 14,8 |
| (3) | 960 | 2ø10 | 990 | 11,7 |
| (4) | 960 | 2ø10 | 990 | 11,7 |
| (5) | 1200 | 4ø14 | 1200 | 58,3 |
| (6) | 1160 | 4ø14 | 1200 | 56,3 |
| (7) | 1160 | 4ø14 | 1160 | 56,1 |
| (8) | 1125 | 4ø14 | 1125 | 54,4 |
| (9) | 310 | 4ø14 | 310 | 15,5 |
| (10) | 275 | 4ø14 | 275 | 13,3 |
| (11) | 1200 | 4ø14 | 1200 | 58,3 |
| (12) | 1240 | 4ø14 | 1200 | 58,3 |
| (13) | 1200 | 4ø14 | 1200 | 58,3 |
| (14) | 1945 | 4ø14 | 1145 | 55,3 |
| (15) | 555 | 4ø14 | 355 | 17,2 |
| (16) | 295 | 4ø14 | 295 | 14,3 |
| (17) | 105 | 4ø14 | 105 | 5,1 |
| | | Totale Armature | | 373,4 |
| | | Staffe | | 281,7 |

## Armature plinti di fondazione

Plinto Nodo 9 Scala 1:25

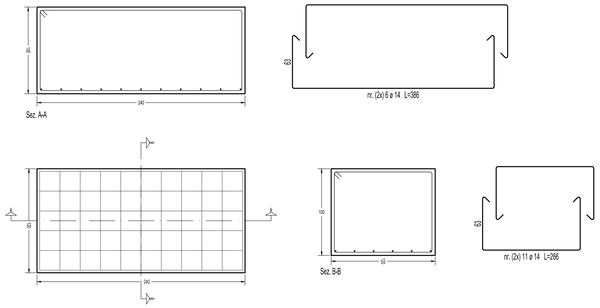


Plinto Nodo 19 Scala 1:25

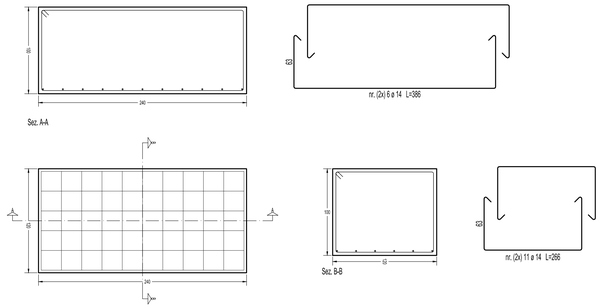


Plinto Nodo 29 Scala 1:25

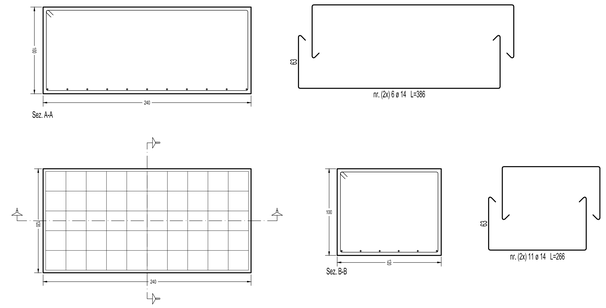


Plinto Nodo 39 Scala 1:25




Plinto Nodo 49 Scala 1:25

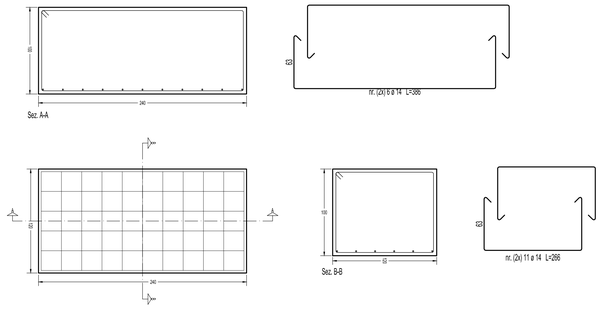


Plinto Nodo 10 Scala 1:25

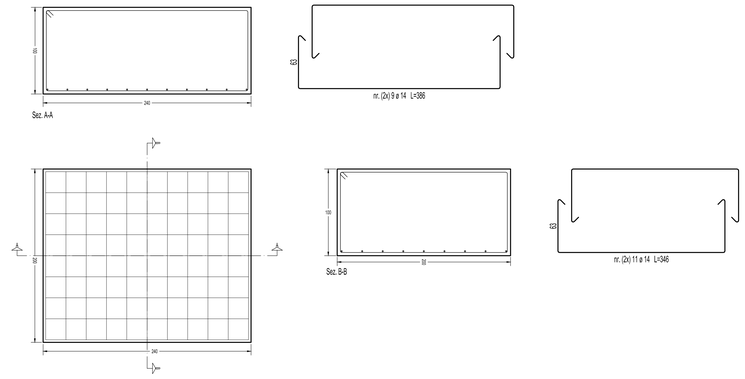


PIANTA CHIAVE

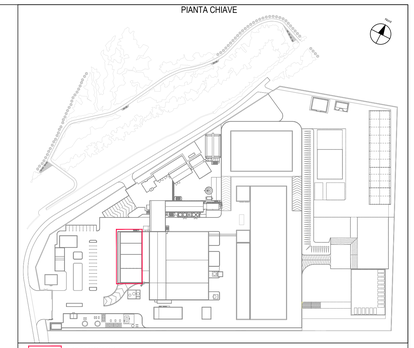


ambito oggetto della tavola

note:
le quote altimetriche sono espresse in metri;
le quote planimetriche sono espresse in centimetri;
la quota altimetrica relativa di progetto è pari a +412.935m e coincide con la quota +0.00 presente nell'elaborato.

## MATERIALI ELEMENTI IN CONGLOMERATO CEMENTIZIO ARMATO

### CALCESTRUZZO

| TIPO | CAMPI DI IMPIEGO | CLASSE DI ESPOSIZIONE AMBIENTALE | CLASSE DI RESISTENZA | RAPPORTO (A/C) max | CONTENUTO MINIMO DI CEMENTO [kg/m3] | Dmax [mm] | CLASSE DI CONSISTENZA AL GETTO | RICOPRIMENTO BORDO STAFFA [mm] |
|---|---|---|---|---|---|---|---|---|
| cls1 | FONDAZIONI | XC2 | C25/30 | 0.60 | 300 | 20 | S4 | 35 |
| cls2 | NETTI E SOLETTE | XC2 | C25/30 | 0.60 | 300 | 20 | S4 | 30 |

MAGRO PER SOTTOFONDAZIONE DOSATO A 150 Kg/mc DI CEMENTO 325

### ACCIAIO

ACCIAIO B450C AD ADERENZA MIGLIORATA,
SALDABILE CON MARCATURA DEL PRODUTTORE E DEL SAGOMATORE

| | |
|---|---|
| Tensione caratteristica di snervamento | fyk >= 450 MPa |
| Tensione caratteristica di rottura | ftk >= 540 MPa |
| Rapporto ftk/fyk | 1.15 < (ftk/fyk < 1.35 |

| REV. | DATA EMISSIONE | CODICE EMISSIONE | DESCRIZIONE REVISIONE | REDATTO DA | CONTROLLATO DA |
|---|---|---|---|---|---|
| - | - | - | - | - | - |
| 01 | 12/04/2016 | R | REVISIONE | Cambri | MARTINO |
| 00 | 01/01/2016 | E | EMISSIONE | MARANO | MARTINO |

Regione autonoma della Sardegna — Provincia di Nuoro — Comune di Macomer

CONSORZIO PER LA ZONA INDUSTRIALE DI MACOMER

**REALIZZAZIONE DI UNA NUOVA LINEA DI TERMOVALORIZZAZIONE DA 30 MWt PRESSO IL SISTEMA DI TRATTAMENTO RIFIUTI DI MACOMER/TOSSILO**

| | |
|---|---|
| SOSTITUISCE DOC. N° | - |
| COMMESSA N° | Itv240 |
| EMESSO DA: | martino associati ingegneria e tecnologie ambientali |
| ATI: | |
| MANDANTE: | AREA IMPIANTI |
| MANDATARIA: | monsud S.p.A. ingegneria & facility |
| IL PROGETTISTA INCARICATO: | martino associati s.r.l. |

TITOLO

AREA 100
EDIFICIO AVANFOSSA
Armature travi di collegamento plinti di fondazione-
Armature plinti di fondazione

| NOME FILE | FORMATO | SCALA | ALLEGATO |
|---|---|---|---|
| Itv240MDS.406.01_OCA 06 | A0 | VARIE | OCA 06 |

| COMMESSA | EMITTENTE | TIPO DOC. | PROGRESSIVO | FOGLIO | DI |
|---|---|---|---|---|---|
| Itv240 | F M | D S | 4 0 6 | 1 | 1 |

Progetto: esecutivo